平成２７年度春季全但総合体育大会サッカー競技

１　日 時・会 場

５月　９日（土）	但馬農業高校	①	13：00							
５月１０日（日）	豊岡高校	①	10：00	②	11：30	③	13：00	④	14：30
５月３０日（土）	八鹿高校	①	10：00	②	12：00	③	13：30		
５月３１日（日）	豊岡高校	①	13:30(1部と2部の入替戦)						

２ 試合結果

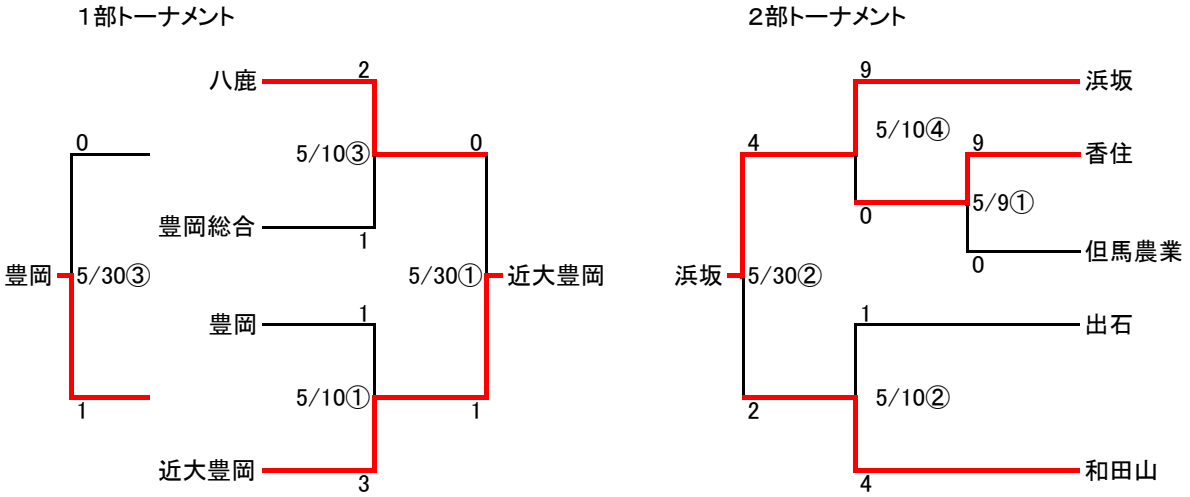

1位　　近大豊岡
2位　　八鹿
3位　　豊岡
4位　　豊岡総合
5位　　浜坂
6位　　和田山
7位　　香住　　出石
8位
9位　　但馬農業

入替戦
豊岡（1部3位） VS 和田山（2部2位）
結果:豊岡　５－２　和田山