トーナメント表　U－10

開催日　平成25年11月16日（土）・17日（日）
開催地　16日　篠山総合スポーツセンター
　　17日　丹波の森公苑グラウンド

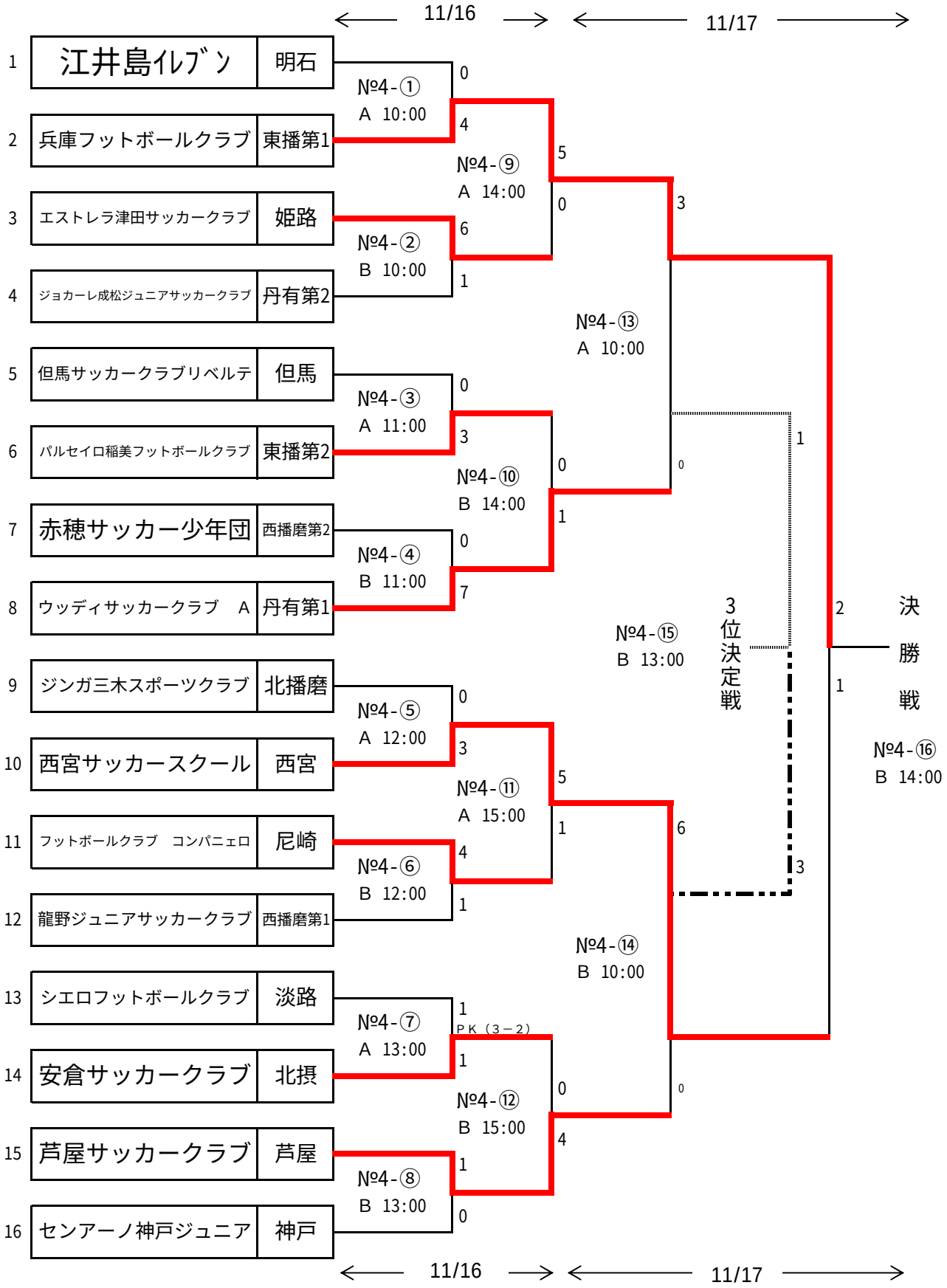

トーナメント表　Ｕ－１２

開催日　平成25年11月16日（土）・17日（日）
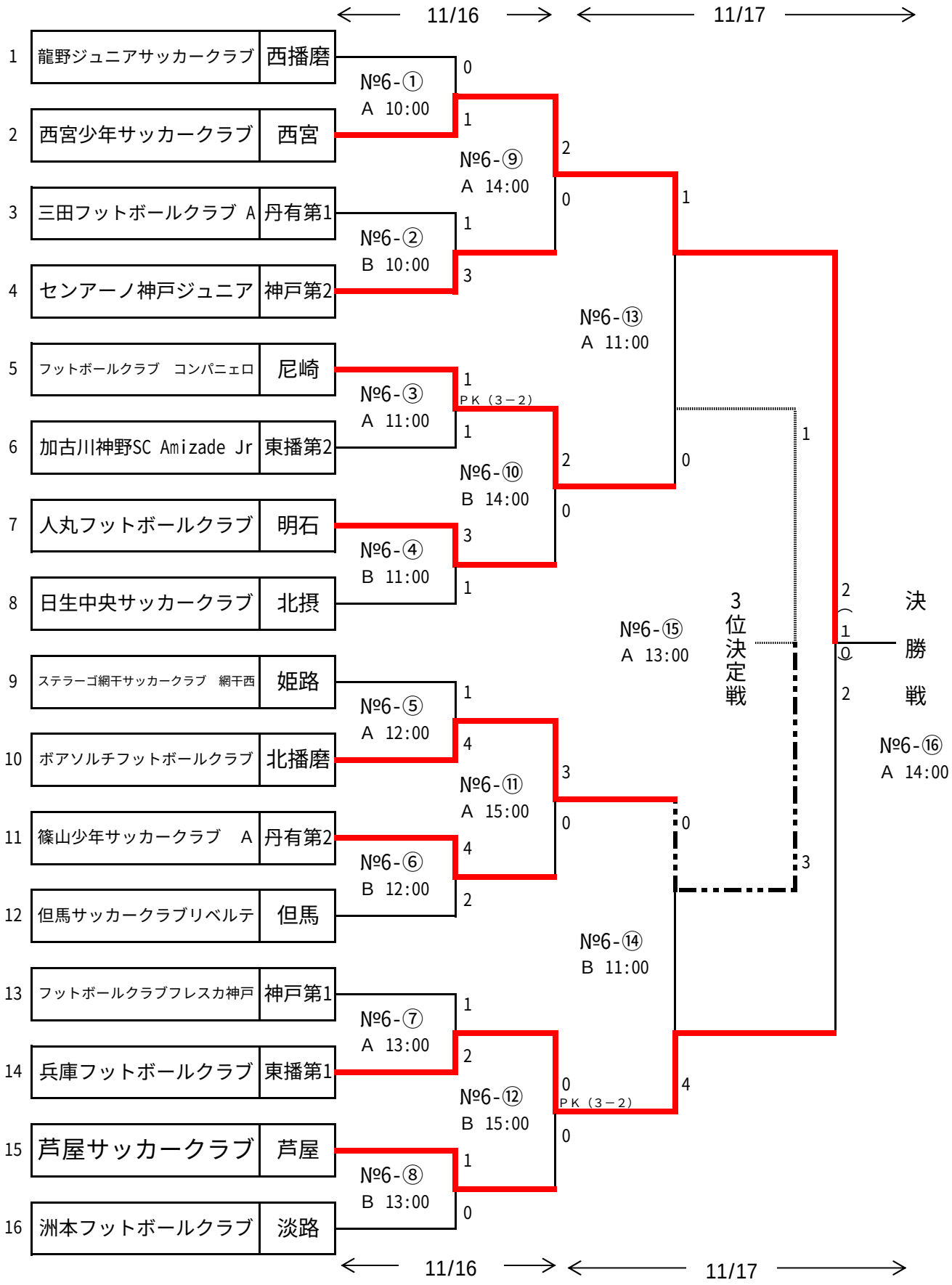
開催地　丹波の森公苑　多目的グラウンド